กรมอนามัย
DEPARTMENT OF HEALTH

# รายงานผลการดำเนินงานสำคัญ
# กลุ่มดิจิทัลส่งเสริมสุขภาพ

**Digital Health Promotion Group**

## ประชุมกองแผนงาน ครั้งที่ 12/2567

วันพุธที่ 13 กันยายน 2567

# หัวข้อการนำเสนอ

กลุ่มดิจิทัลส่งเสริมสุขภาพ

1. การบริหารจัดการระบบงาน กรมอนามัย (Application Management)
2. การบริหารจัดการระบบเครือข่ายและโครงสร้างพื้นฐาน (Network and System Administrator)
3. การบริหารจัดการโครงการ (IT Project Management)

กลุ่มดิจิทัลส่งเสริมสุขภาพ

# 1 การบริหารจัดการระบบงาน กรมอนามัย

(Application Management)

**HEALTHBOOK PLATFORM**

สมุดสุขภาพ กรมอนามัย

- ประชุมติดตามทุกวันพฤหัสบดี
- กำหนดแผนระยะสั้น เดือน กันยายน - ตุลาคม

1. เชื่อมโยงข้อมูล PHR กับ MOPH PHR เรียบร้อยแล้ว
2. อยู่ระหว่างการ Update Version
3. แก้ไข Bug ของระบบที่ตรวจพบจากการใช้งานของผู้ใช้

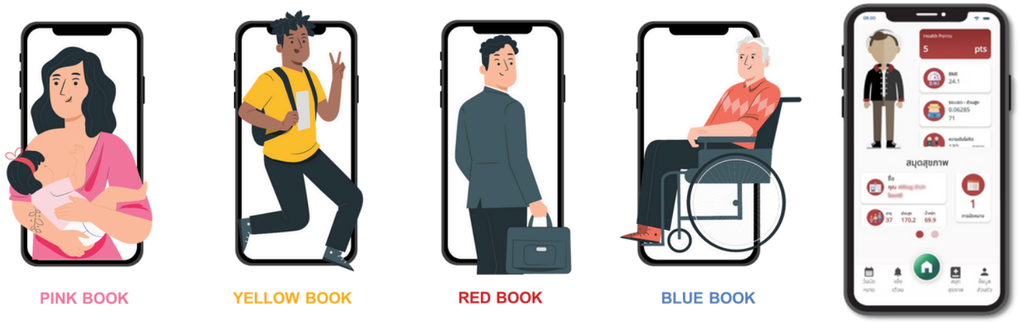


**DOHCARD PLATFORM**

ระบบบัตรประจำตัวตามกฎหมายภายใต้ภารกิจของกรมอนามัย

เมื่อวันที่ 10 กันยายน 67 เวลา 09.30 น. ได้มีการประชุมชี้แจงระบบการออกบัตรเจ้าพนักงานสาธารณสุข เพื่อสร้างความรู้ความเข้าใจและแลกเปลี่ยนประเด็นปัญหา การใช้งานระบบดังกล่าว ให้แก่ ศูนย์อนามัยที่ 12 และสำนักงานสาธารณสุขจังหวัดที่อยู่ในใต้การดูแลของศูนย์อนามัยที่ 12

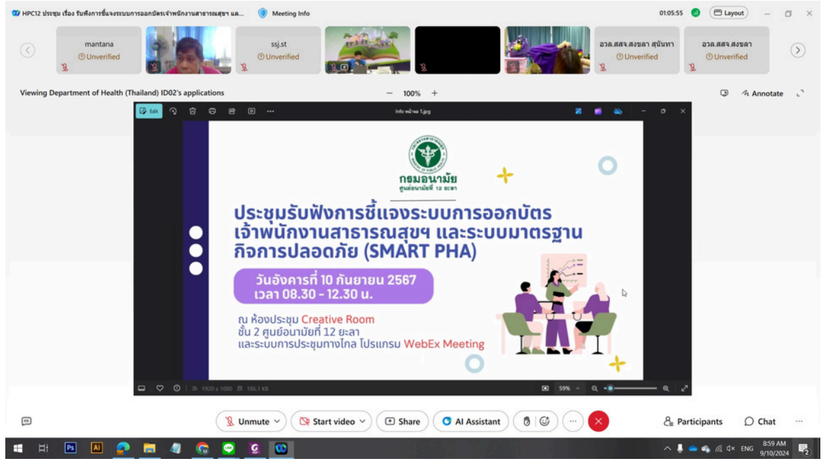

# 2 การบริหารจัดการระบบเครือข่ายและโครงสร้างพื้นฐาน

(Network and System Administrator)

**โครงการจัดหาระบบวิเคราะห์การโจมตี**
**“สำหรับหน่วยงานโครงสร้างพื้นฐานสำคัญทางสารสนเทศ**
**และหน่วยงานภาครัฐที่สำคัญ”**

**Government Monitoring System (GMS)**

กลุ่มดิจิทัลส่งเสริมสุขภาพ

# 2 การบริหารจัดการระบบเครือข่ายและโครงสร้างพื้นฐาน

(Network and System Administrator)

## การแจ้งเตือนและประสานงาน

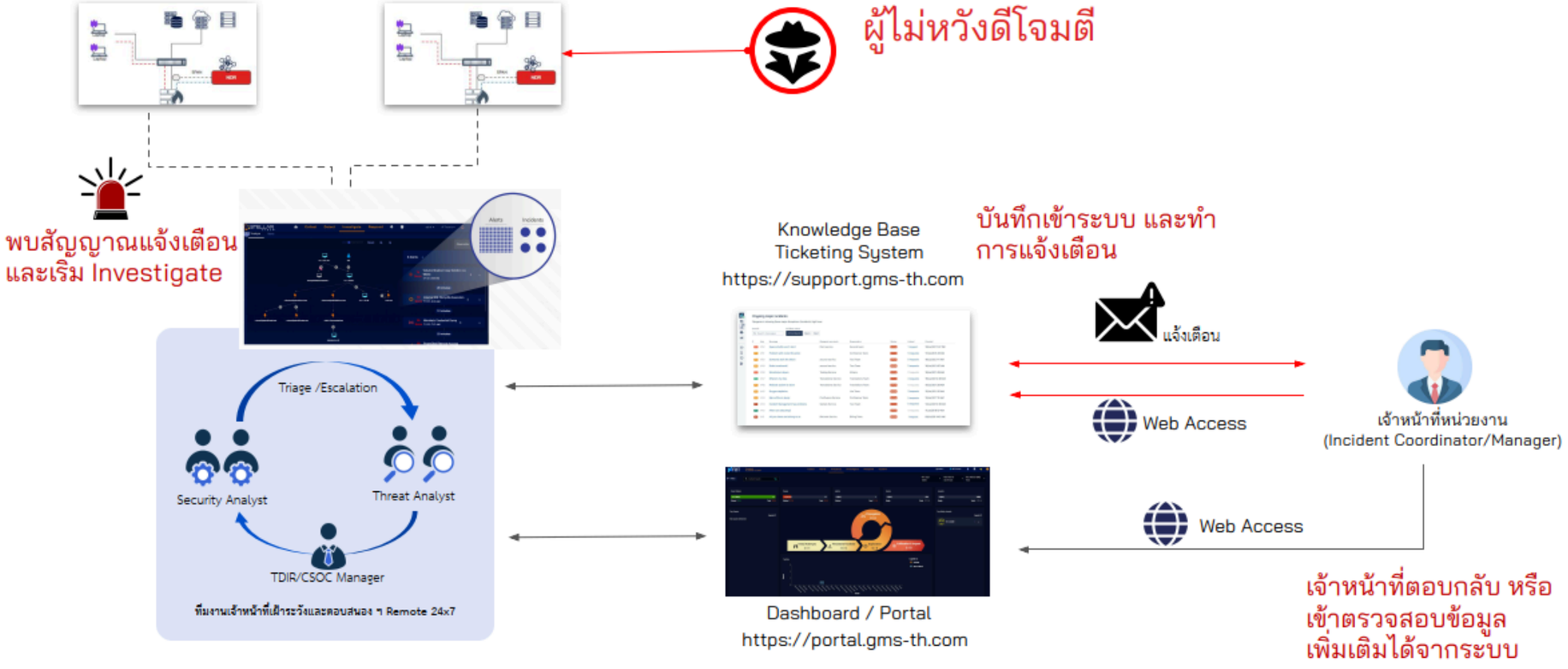

กลุ่มดิจิทัลส่งเสริมสุขภาพ

# 2 การบริหารจัดการระบบเครือข่ายและโครงสร้างพื้นฐาน

(Network and System Administrator)

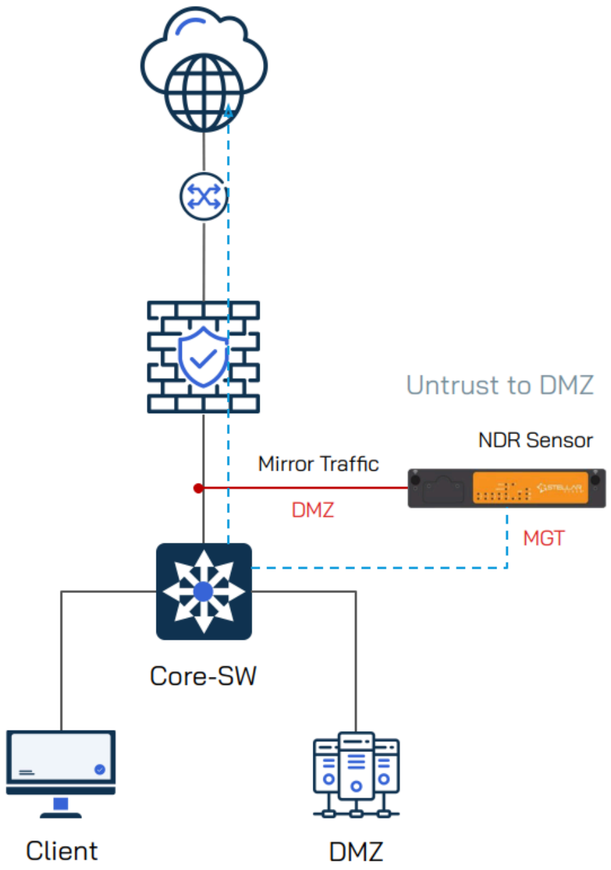


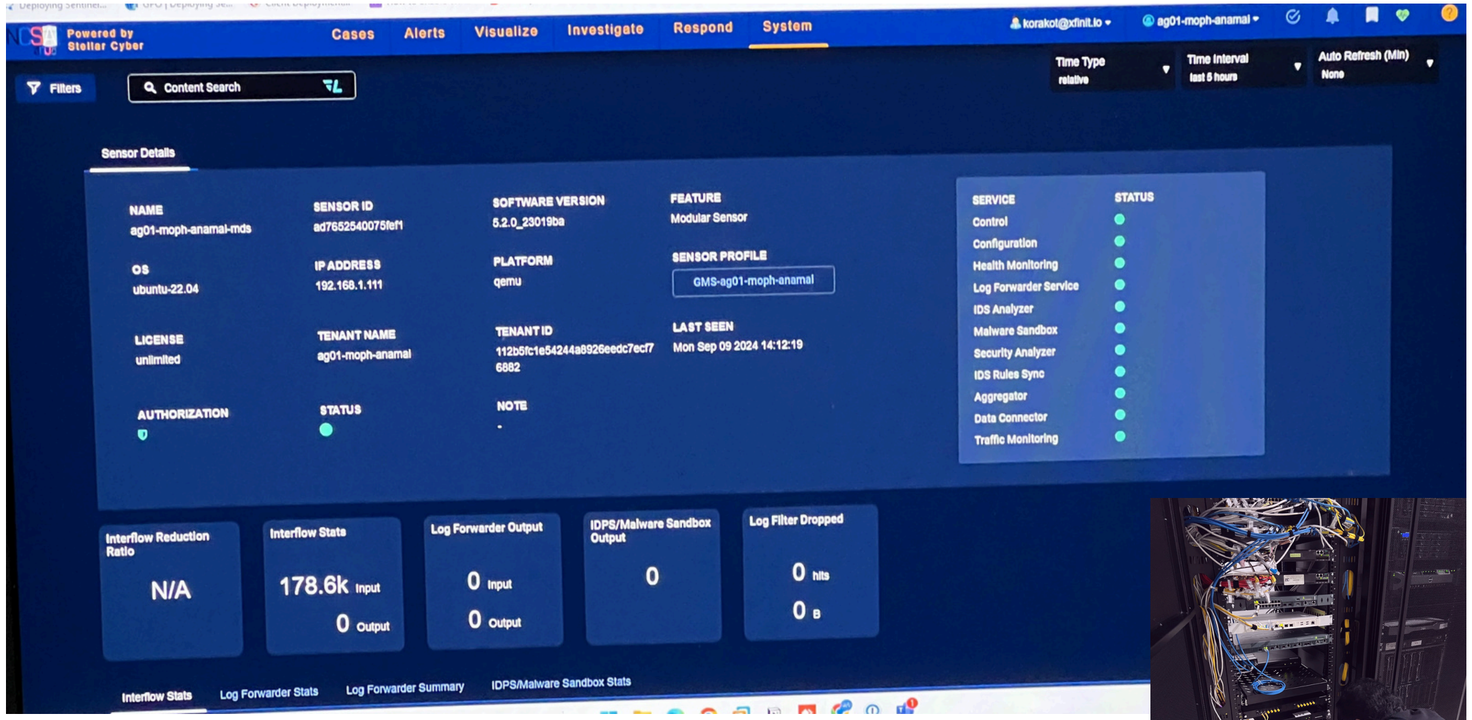


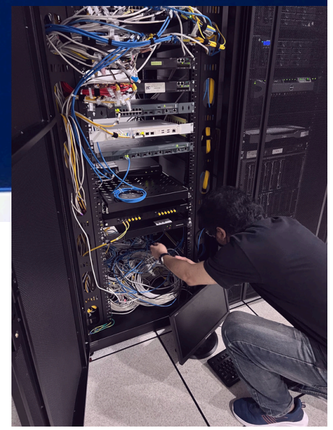

**ดำเนินการติดตั้งเมื่อวันที่ 9 กันยายน 2567**

กลุ่มดิจิทัลส่งเสริมสุขภาพ

# 3 การบริหารจัดการโครงการ

(IT Project Management)

## ความก้าวหน้าการดำเนินงานโครงการยกระดับการจัดการอนามัยสิ่งแวดล้อม เพื่อลดผลกระทบต่อสุขภาพประชาชน ด้วยเทคโนโลยีดิจิทัล ประจำปีงบประมาณ 2567 งบประมาณ 21,000,000 บาท

**30 ส.ค. 67**
กรมอนามัย
ลงนามในสัญญาจ้างโครงการ ฯ

| งวดงาน | จำนวนวัน | วันที่ครบ | เบิกจ่าย | จำนวนเงิน |
|---|---|---|---|---|
| งวดงาน 1 | 30 วัน | 29 ก.ย. 67 | 35% | 7,350,000 บาท |
| งวดงาน 2 | 105 วัน | 13 ธ.ค. 67 | 25% | 5,250,000 บาท |
| งวดงาน 3 | 240 วัน | 27 เม.ย. 68 | 30% | 6,300,000 บาท |
| งวดงาน 4 | 270 วัน | 27 พ.ค. 68 | 10% | 2,100,000 บาท |

**4 ก.ย. 67**
ประชุม Kickoff
การดำเนินงานโครงการ
ร่วมกับคณะกรรมการตรวจรับพัสดุ
และ Cluster อนามัยสิ่งแวดล้อม

**17 ก.ย. 67**
ผู้รับจ้างส่งมอบงานงวดที่ 1

**18 - 20 ก.ย. 67**
คณะกรรมการตรวจรับพัสดุเอกสาร

# กลุ่มดิจิทัลส่งเสริมสุขภาพ กองแผนงาน กรมอนามัย

https://dhealth.anamai.moph.go.th

Digital Health Promotion Group